Fantom PROFESSIONAL

# PROCART 431

Servis Arabası / *Service Trolley*

## PROCART 431

**PROCART 220 X 1**
Servis Arabası
*Service Trolley*

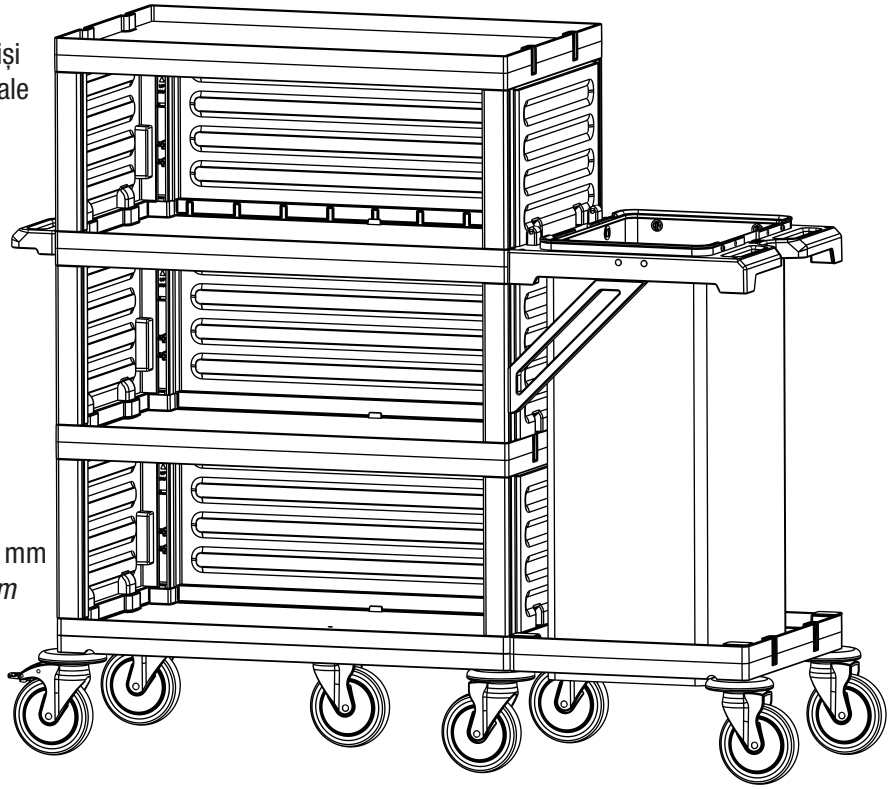

**A PROCART SOG 130DD X 1 set**
Servis Arabası Büyük Araba Orta Gövde - Dişi/Dişi
Service Trolley Maxi Middle Body - Female/Female

**B PROCART KDR 615D X 1 set**
Servis Arabası Kısa Direk Takımı
Service Trolley Short Column Set

**C PROCART YKP 605K X 3 set**
Servis Arabası Yan Kapak Takımı
Service Trolley Side Cover Set

**D PROCART OKP 610K X 3 set**
Servis Arabası Ön Kapak
Service Trolley Front Cover

**E PROCART TPK 515T X 2 set**
Procart Tamponlu Plastik Tekerlek Takımı Ø150 mm
*Procart Plastic Wheel Set With Bumper Ø150 mm*

**F PROCART TPO 516T X 1 set**
Procart Plastik Orta Tekerlek Takımı Ø150 mm
*Procart Plastic Middle Wheel Set Ø150 mm*

**G PROCART KAG 210ED X 1 set**
Temizlik Arabası Küçük Araba Alt Gövde - Erkek/Dişi
Cleaning Trolley Mini Base Body - Male/Female

**H PROCART TPA 320T X 1 set**
Temizlik Arabası Pres Ayak Tıpa Seti
Cleaning Trolley Press Stand Stopple Set

**I PROCART TPG 325T X 2 set**
Temizlik Arabası Gövde Tıpa Seti
Cleaning Trolley Body Stopple Set

**J PROCART CUG 300E X 1 set**
Temizlik Arabası Çöp Üst Gövde Erkek
Cleaning Trolley Litter Upper Body Male

**K PROCART DRS 510D X 1 set**
Temizlik Arabası Dirsek Takımı
Cleaning Trolley Bracket Set

**L PROCART BRD 560B X 1 set**
Temizlik Arabası Çöp Brandası 120 lt
Cleaning Trolley Litter Tarpaulins 120 lt

# PROCART 431

## 1

**A** PROCART SOG 130DD
- 1 Set Servis Arabası Büyük Araba Orta Gövde
- *1 Set Service Trolley Maxi Middle Body*

**B** PROCART KDR 615D
- 1 Set Servis Arabası Kısa Direk Takımı
- *1 Set Service Trolley Short Column Set*

**C** PROCART YKP 605K
- 3 Set Servis Arabası Yan Kapak Takımı
- *3 Sets Service Trolley Side Cover Set*

**D** PROCART OKP 610K
- 3 Set Servis Arabası Ön Kapak
- *3 Sets Service Trolley Front Cover*

**E** PROCART TPK 515T
- 2 Set Procart Tamponlu Plastik Tekerlek Takımı Ø150 mm
- *2 Sets Procart Plastic Wheel Set With Bumper Ø150 mm*

**F** PROCART TPO 516T
- 1 Set Procart Plastik Orta Tekerlek Takımı Ø150 mm
- *1 Set Procart Plastic Middle Wheel Set Ø150 mm*

**G** PROCART KAG 210ED
- 1 Set Temizlik Arabası Küçük Araba Alt Gövde-Erkek/Dişi
- *1 Set Cleaning Trolley Mini Base Body-Male/Female*

**H** PROCART TPA 320T
- 1 Set Temizlik Arabası Pres Ayak Tıpa Seti
- *1 Set Cleaning Trolley Press Stand Stopple Set*

**I** PROCART TPG 325T
- 2 Set Temizlik Arabası Gövde Tıpa Seti
- *2 Sets Cleaning Trolley Body Stopple Set*

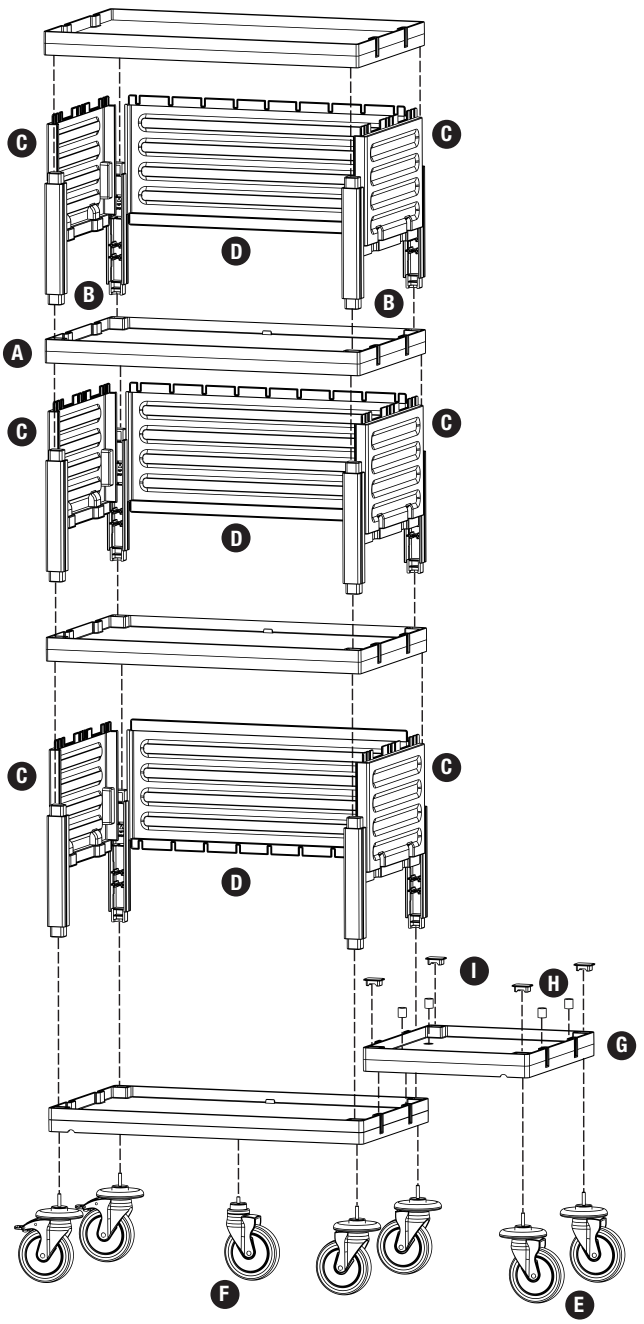


## 2

**J** PROCART CUG 300E
- 1 Set Temizlik Arabası Çöp Üst Gövde Erkek
- *1 Set Cleaning Trolley Litter Upper Body Male*

**K** PROCART DRS 510D
- 1 Set Temizlik Arabası Dirsek Takımı
- *1 Set Cleaning Trolley Bracket Set*

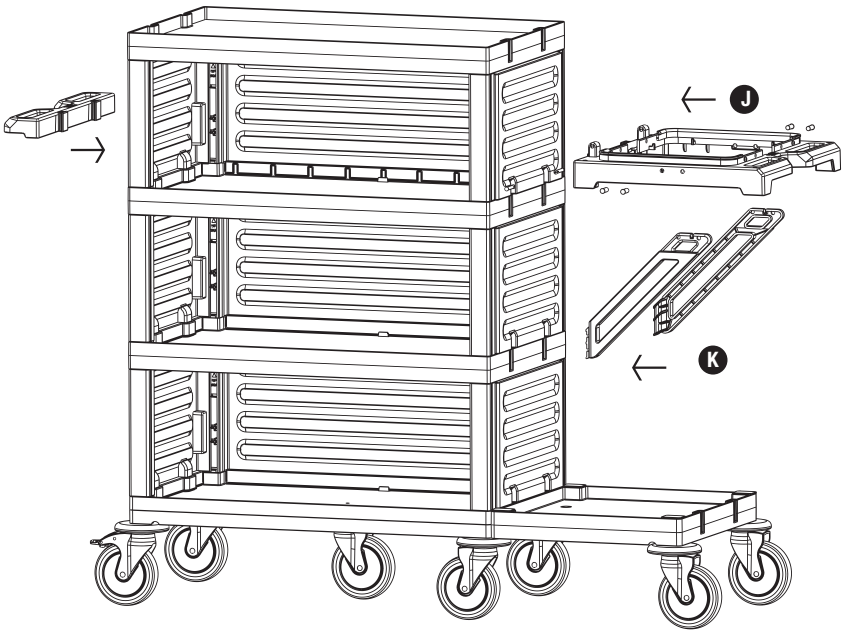

# PROCART 431

**3**

**L** PROCART BRD 560B
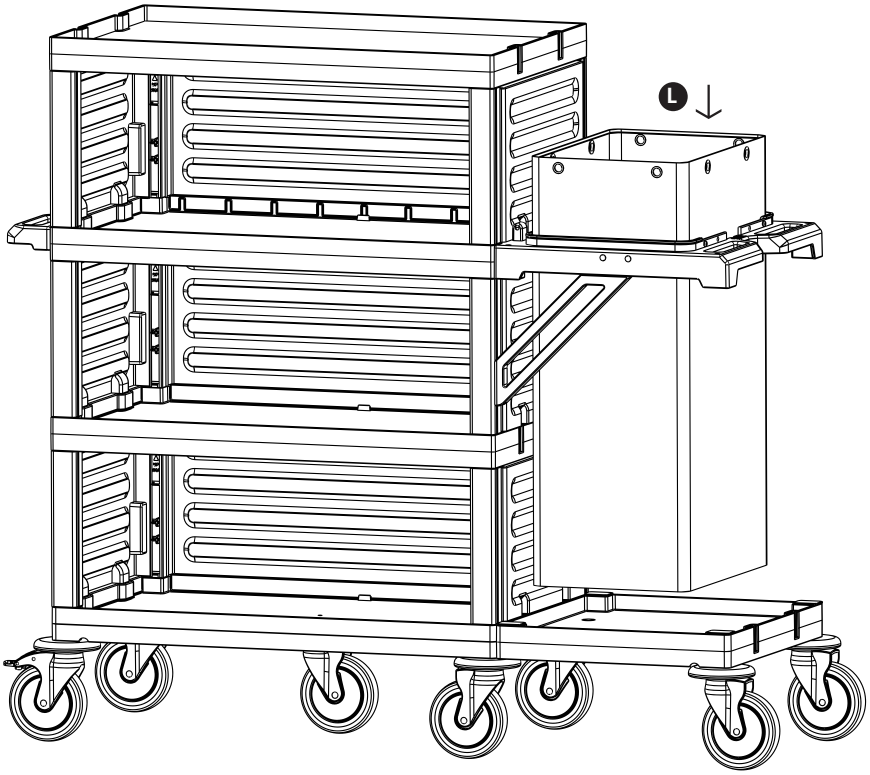
- 1 Set Temizlik Arabası Çöp Brandası 120 lt
- *1 Set Cleaning Trolley Litter Tarpaulins 120 lt*